GJALTEMA
goed op de hoogte...

**Vestiging Groningen**
Smirnoffstraat 17
9716 JR Groningen
T +31(0) 50 571 13 70
F +31(0) 50 573 50 73
E groningen@gjaltema.eu

**Vestiging Roosendaal**
Scherpdeel 13
4703 RH Roosendaal
T +31(0) 165 52 86 79
F +31(0) 165 52 81 86
E roosendaal@gjaltema.eu

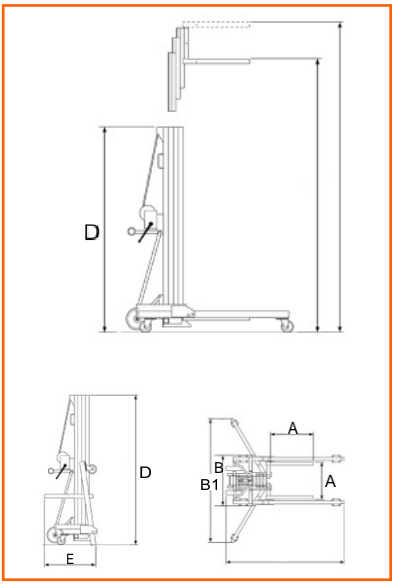


| | |
|---|---|
| **Type** | **48 GT** |
| Merk | Alp lift |
| Model | LMX 500 |
| Categorie | Montagelift |

| **Specificatie** | |
|---|---|
| Max. Werkhoogte | 4,80 m |
| Max. Vloerhoogte | 4,35 m |
| Min. Vloerhoogte | 0,24 m |
| Zijdelings bereik | n.v.t. |
| Knikhoogte | n.v.t. |
| Rotatie | n.v.t. |
| Hefvermogen | 500 kg |
| Platformrotatie | n.v.t. |
| Jib rotatie | n.v.t. |

| **Afmeting** | |
|---|---|
| A. Lepel afmeting | 0,56 x 0,76 m |
| A1. Uitschuifbordes | n.v.t. |
| B. Doorrijbreedte | 0,76 m |
| B1. Werkbreedte | 1,92 m |
| C. Staartzwaai | n.v.t. |
| D. Doorrijhoogte | 1,97 m |
| D1. Doorrijhoogte z. hekw. | n.v.t. |
| E. Transportlengte | 0,77 / 1,61 m |
| F. Wielbasis | n.v.t. |
| G. Bodem vrijheid | 0,16 m |
| Eigen gewicht | 181 kg |

| **Chasis** | |
|---|---|
| Max. Rijsnelheid | n.v.t. |
| Klimvermogen | n.v.t. |
| Draaicirkel (binnen) | n.v.t. |
| Draaicircel (buiten) | n.v.t. |
| Bandenmaat | n.v.t. |

| **Tractie** | |
|---|---|
| Aandrijving | handmatig |
| Batterijen | n.v.t. |
| Streeploze banden | nee |
| Stempels | nee |
| Werkomgeving | binnen/buiten |
| Zelfrijdend | nee |
| 4-wielaandrijving | nee |

© GJALTEMA 2007